ゴルフゲーム用補助具

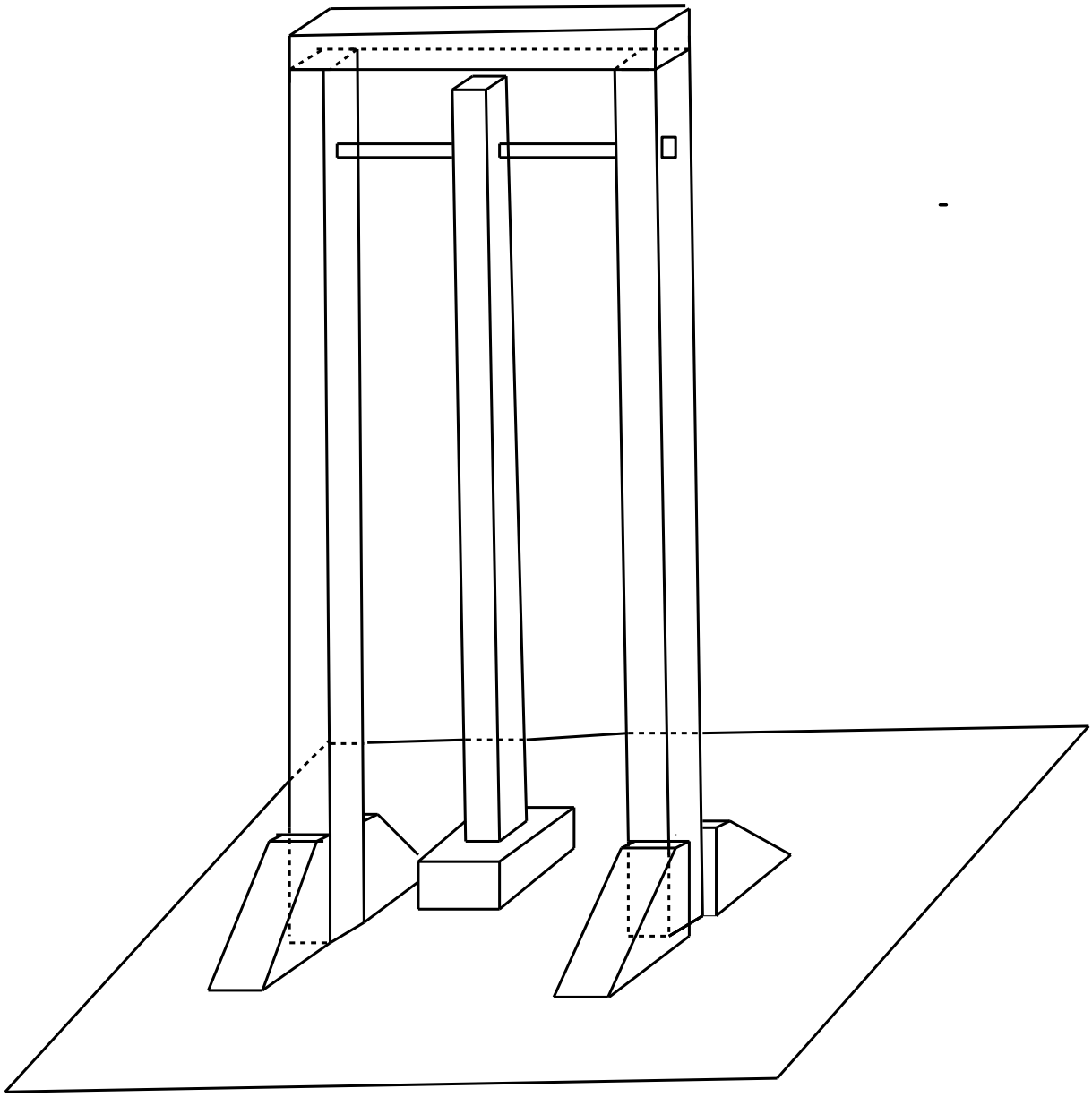

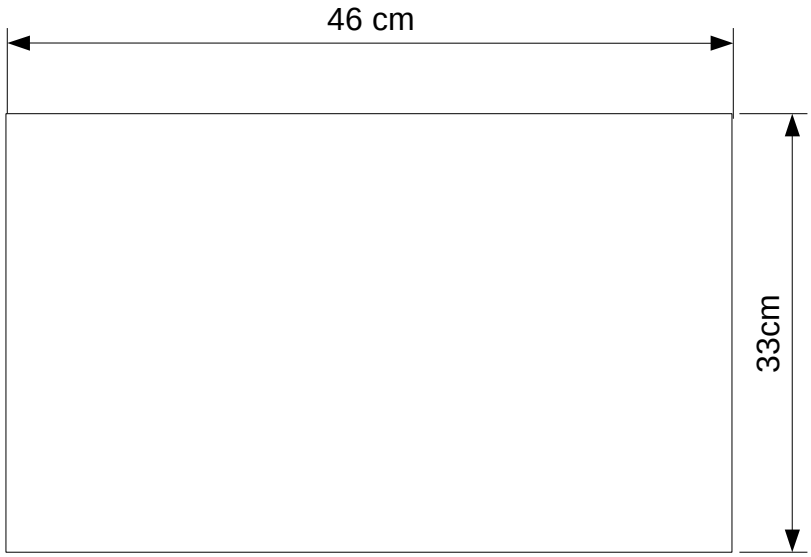
46 cm
33cm

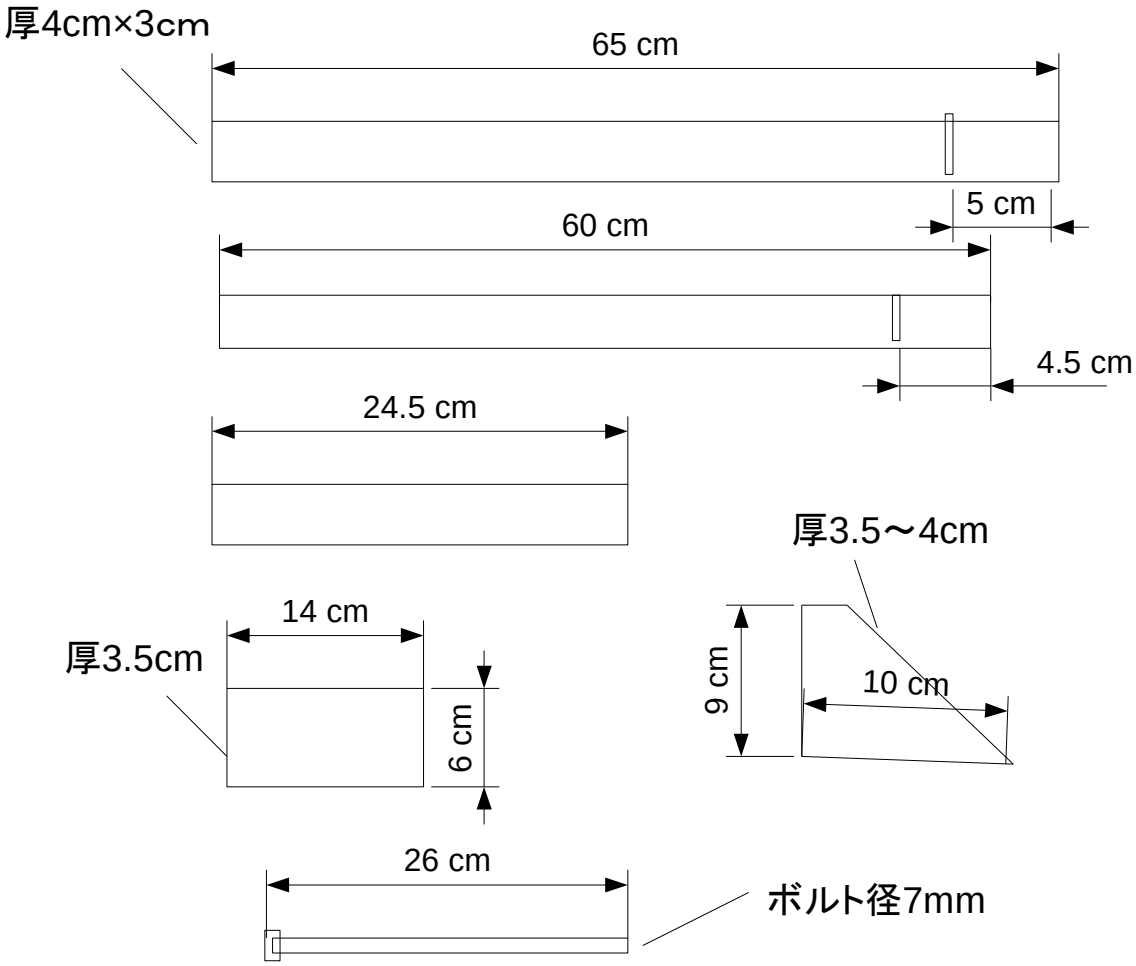
厚4cm×3cm
65 cm
5 cm
60 cm
4.5 cm
24.5 cm
厚3.5～4cm
14 cm
厚3.5cm
9 cm
10 cm
6 cm
26 cm
ボルト径7mm