小物入れ　　紙工芸

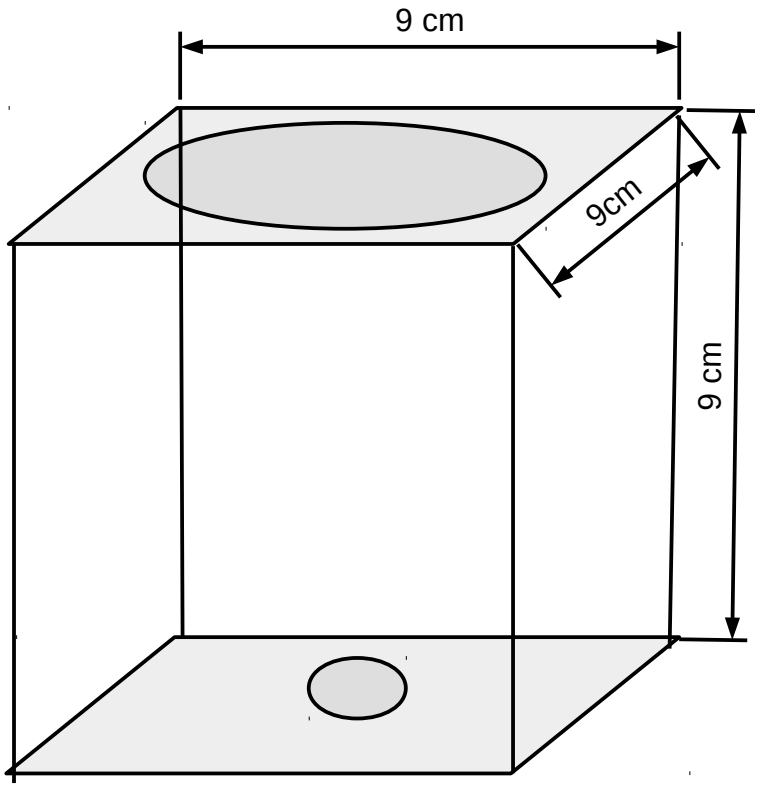

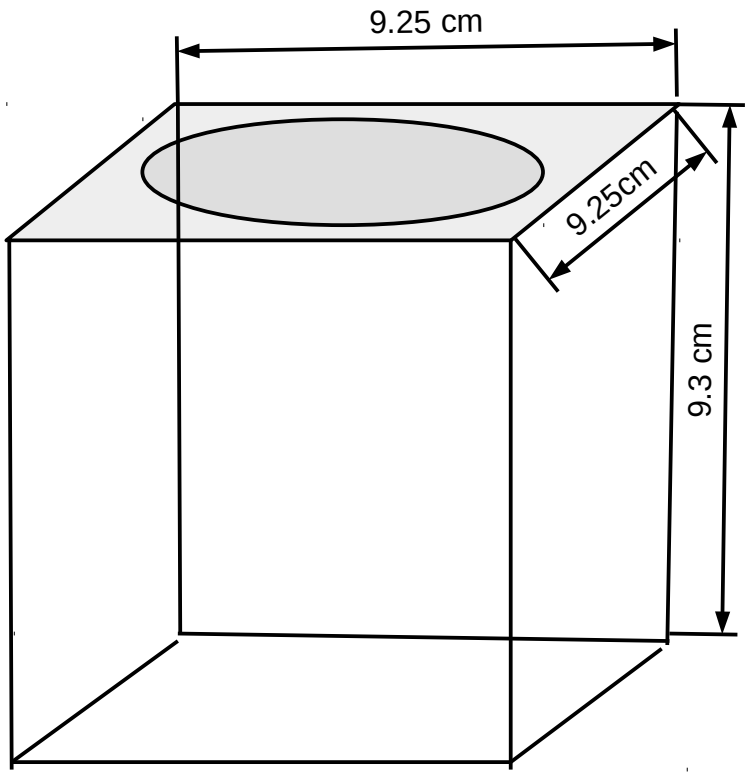

底はなし